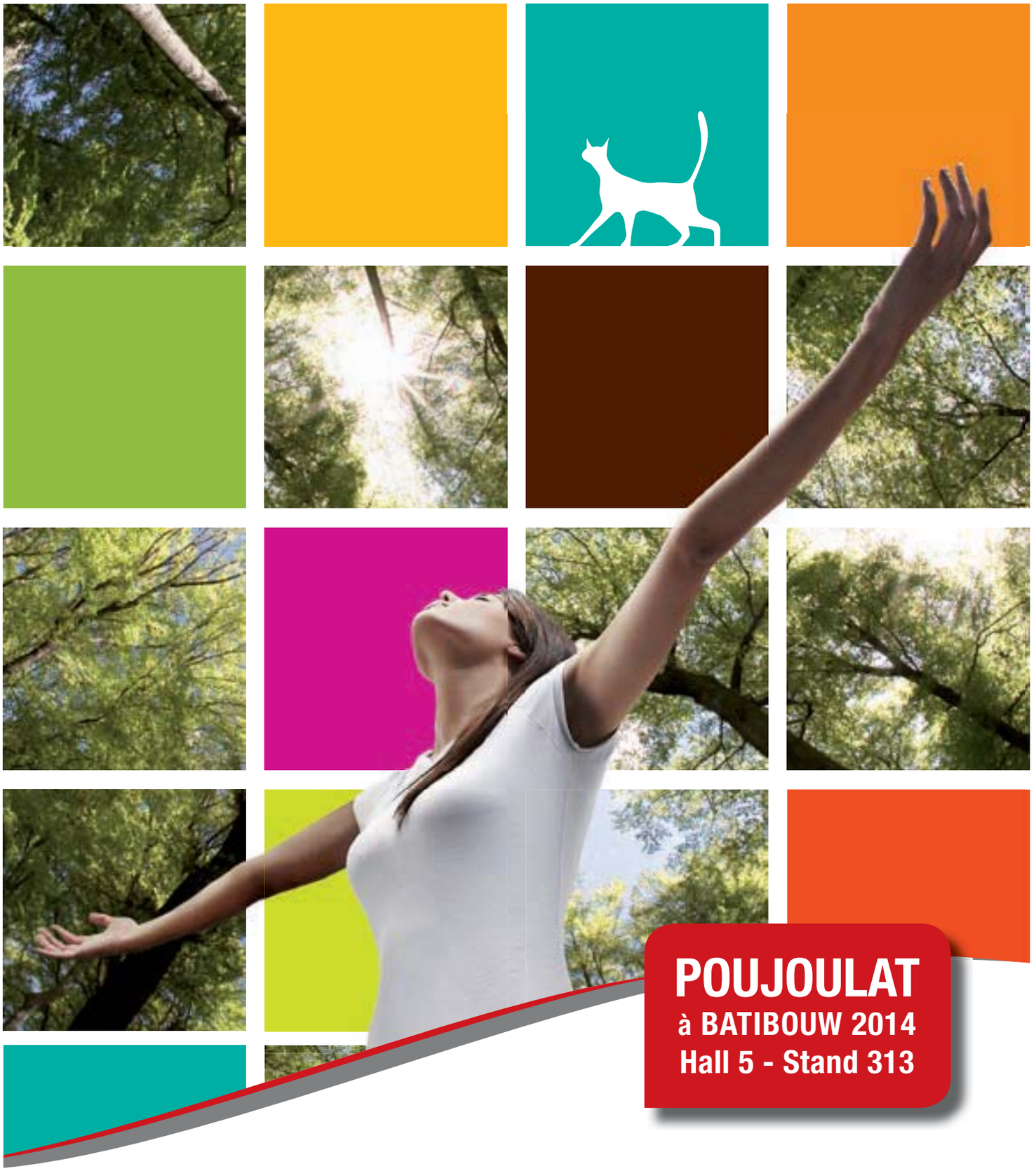

**POUJOULAT**
**à BATIBOUW 2014**
**Hall 5 - Stand 313**

# Dossier de Presse

Your chimney for life
cheminées - schouwen
Poujoulat

# SOMMAIRE

LE LIEN UNIQUE
ENTRE ÉNERGIES
ET TECHNOLOGIES ..... P.1

LA SOCIÉTÉ ..... P.17

CONTACT PRESSE ..... P.19

PP. 2 - 8

LE BOIS-ENERGIE AU SEIN DES
MAISONS INDIVIDUELLES
ET LES SYSTÈMES POUJOULAT

- Efficience
- PGI
- Top Clean

PP. 10 - 13

LA PERSONNALISATION
DE LA SOUCHE DE CHEMINÉE

- Luminance
- Optimale
- Therminox

PP. 14 - 16

LES NOUVEAUTÉS POUR
CHAUDIÈRES ET CHAUFFERIES

- Nouveaux silencieux Poujoulat
- Combiflue

# Le lien unique entre énergies et technologies

En réponse aux défis actuels en matière d'énergies, que ce soit au niveau des exigences de construction de plus en plus fortes, des enjeux économiques, notamment liés aux différents combustibles mais aussi de la préservation de la planète et du développement durable, le monde du chauffage tente de trouver des solutions de plus en plus performantes.

Poujoulat BeLux s'inscrit dans cette tendance et a décidé de présenter ses innovations 2014 lors du salon **BATIBOUW**, du **20 février au 2 mars 2014** (Hall 5 Stand 313).

Poujoulat présentera ses innovations autour de **plusieurs thèmes et/ou gammes de produits :**

- Le **bois-énergie** au sein de la maison individuelle
- La **personnalisation** et le **design** des sorties de toit et conduits Poujoulat
- Les **solutions** pour le **chauffage au gaz** : la sortie de toit **Combiflue**
- Les **solutions** pour **chaufferie** : le nouveau **Silencieux** Poujoulat

**POUJOULAT**
**à BATIBOUW 2014**
**Hall 5 - Stand 313**

Your chimney for life
cheminées - schouwen
Poujoulat



www.poujoulat.be

# Le Bois-Energie au sein des maisons individuelles et les systèmes Poujoulat

À l'heure où est débattue la question de la transition énergétique, le bois se retrouve sur le devant de la scène.
En tant que combustible, il présente, en effet, **diverses qualités** : **renouvelable**, **disponible** sur notre territoire en **quantité importante**, **économique** et **performant**.

Son utilisation est d'ailleurs en constante progression. Le bois énergie a donc de belles perspectives d'avenir dans la maison individuelle, que ce soit en tant qu'énergie principale ou secondaire.

Pour anticiper et répondre à ce besoin, Poujoulat a développé des systèmes d'évacuation des fumées très performants, pour appareils à bois et à pellets, et ce, en étroite collaboration avec de grands fabricants de poêles, inserts et chaudières à pellets, afin de garantir des solutions optimales.

Your chimney for life
cheminées - schouwen
Poujoulat
www.poujoulat.be

# EFFICIENCE, LE CONDUIT TRIPLE PAROI POUR APPAREILS À BOIS EN HABITAT ÉTANCHE

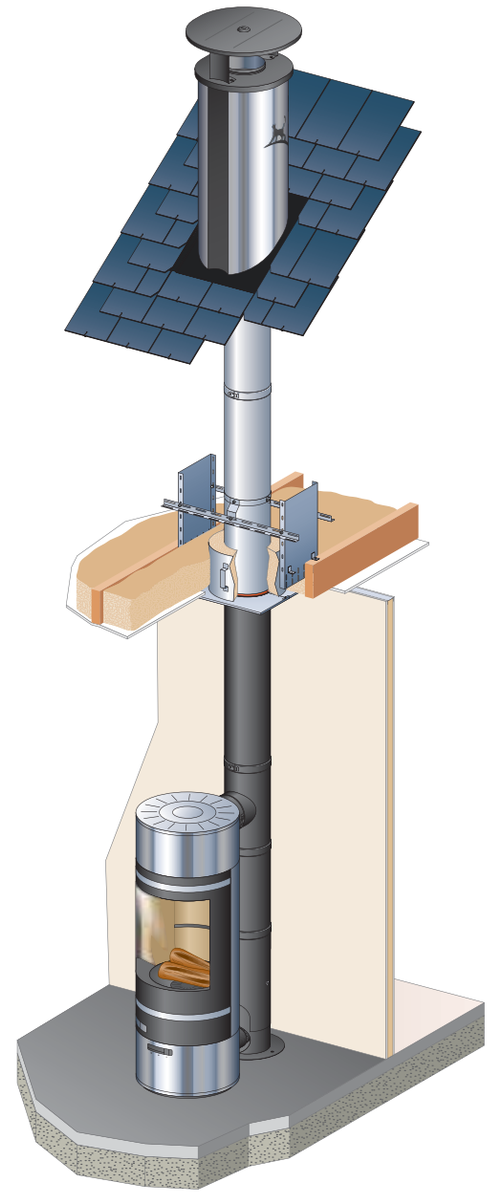

Efficience est un nouveau conduit de cheminée qui constitue la solution idéale pour les **appareils à bois** haute performance nouvelle génération, destinés à un habitat étanche (maison basse énergie ou passive).

Les appareils haute performance sont, de nos jours, conçus avec une amenée d'air maîtrisée (ou canalisée). Cela signifie qu'ils ne prennent pas l'air comburant dans la pièce où est installé l'appareil mais à l'extérieur ; évitant de ce fait de perturber le fonctionnement même de la maison passive.

Le **conduit triple paroi isolé** Efficience permet de raccorder les appareils à bois avec une arrivée d'air maîtrisée (ou canalisée) avec un seul conduit. Véritable système, il assure, via le conduit intérieur en inox, l'évacuation des fumées en tirage naturel et, via le conduit extérieur, l'amenée d'air comburant vers le poêle.

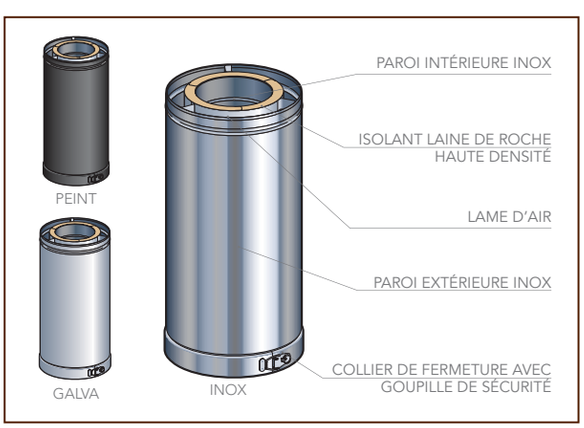




Your chimney for life
cheminées - schouwen
Poujoulat
www.poujoulat.be

Efficience permet une **parfaite évacuation** des fumées, **optimise** la performance de l'appareil de chauffage et **augmente** le rendement énergétique.

## Préchauffage de l'air comburant

L'air comburant, lors de son trajet dans le conduit vers le poêle, est chauffé au contact de la paroi du conduit intérieur (les fumées d'un appareil à bois avoisinant les 400 voire 500°C). Il est donc préchauffé lorsqu'il arrive à l'appareil et la performance de ce dernier s'en voit améliorée (la température pour la combustion étant plus vite atteinte). Efficience augmente ainsi le rendement énergétique de l'habitation.

## Isolation en laine de roche

L'isolation en laine de roche permet de favoriser l'évacuation des fumées en tirage naturel. Elle favorise également l'arrivée d'air car elle limite l'élévation de température de l'air et diminue les pertes de charge.

**ISOLATION: 20 mm de laine de roche haute densité, haute température**

- Maintient la température des fumées
- Favorise le tirage naturel
- Améliore l'arrivée d'air tout en limitant la température d'air comburant
- Testé à 1000°C

Your chimney for life
cheminées - schouwen
Poujoulat
www.poujoulat.be

Efficience s'intègre dans un habitat neuf ou existant. Différentes configurations d'installations sont possibles : dans le cadre d'un **conduit en attente**, à l'**intérieur** de la maison (dans la pièce où est installé l'appareil à bois ou dans une pièce adjacente) ou en **extérieur**.

Efficience se décline dans une **gamme complète** comprenant :

- Les **conduits** de cheminée
- Les **accessoires** de **maintien** et les **finitions** en **toiture**
- Les éléments de **raccordement** à l'appareil pour l'air et la fumée
- Les **accessoires** correspondants à la **PEB**

Poujoulat a conçu Efficience en accordant une attention particulière au design du produit. Efficience est disponible en **plusieurs finitions** : **Inox, Galva, Galva peint** en **noir**. Il peut également être peint dans **toutes les couleurs RAL**. Enfin, Efficience est **compatible** avec **toutes les sorties de toit Poujoulat**.

Développé avec le soutien de l'ADEME, Efficience a fait l'objet de nombreux essais et tests effectués au laboratoire **CERIC** (laboratoire première partie accrédité COFRAC) pour garantir le niveau d'étanchéité et les rendements après installation.

## AVANTAGES

- Système étanche pour répondre à l'éfficacité énergétique des bâtiments
- Compatible avec toutes les sorties de toit Poujoulat
- Optimise la performance de l'appareil
- Installation en sortie arrière ou sur le dessus de l'appareil
- Système adapté à l'intérieur et à l'extérieur du bâtiment
- Pas de dépassement de faîtage obligatoire
- Système breveté, testé CERIC



Your chimney for life
cheminées - schouwen
Poujoulat
www.poujoulat.be

# PGI, SYSTÈME DE CONDUIT DE FUMÉE POUR APPAREILS À PELLETS

PGI est un **conduit double paroi concentrique** en **inox** conçu pour les **appareils** fonctionnant aux **granulés de bois (ou pellets)**.

Le conduit PGI permet de **raccorder** les **appareils à pellets** avec une **arrivée d'air maîtrisée** (ou canalisée) **avec un seul conduit**. Il assure, tout comme Efficience, via le conduit intérieur, l'**évacuation des fumées en tirage naturel** et, via le conduit extérieur, l'**amenée d'air comburant** vers l'appareil.

Grâce à la prise d'air, PGI **réduit** la **consommation** d'énergie du poêle de **10 à 15%**. En effet, l'air comburant étant préchauffé lors de son trajet dans le conduit vers l'appareil, au contact de la paroi du conduit intérieur, la performance du poêle est optimisée.

De plus, PGI assure une **étanchéité optimale**, sans joint, de par sa technique d'emboîtement « cône sur cône ».

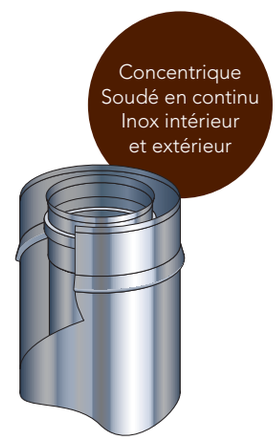


**Remarque :**
Contrairement au conduit Efficience pour appareils à bois, PGI n'a pas d'isolation. En effet, les températures des fumées d'un appareil à pellets sont moins élevées que celles d'un poêle à bois (environ 150°C contre 450°C). L'arrivée d'air comburant n'est donc pas entravée par un préchauffage trop conséquent.

## AVANTAGES

- Grâce à la prise d'air dans le conduit, réduction de la consommation du poêle de 10 à 15%
- Adapté à tous les types de montages et d'appareils à pellets
- Etanchéité optimale



Your chimney for life
cheminées - schouwen
Poujoulat
www.poujoulat.be

En **neuf** ou en **rénovation**, la gamme PGI offre une **solution pour toutes** les **situations** de raccordement d'un poêle, foyer insert ou chaudière à pellets.

**Dans le cas d'un nouveau conduit :**

- Mise en place d'un conduit vertical
- Mise en place d'un conduit horizontal
- Mise en place d'un conduit à l'extérieur de la maison

**Dans le cas d'une rénovation :**

- Utilisation d'un conduit de cheminée traditionnel (départ au sol ou plafond)
- Utilisation d'un conduit de cheminée métallique existant
- Utilisation d'une sortie de toit Poujoulat en attente dans les combles.

PGI se décline dans une **gamme complète** (nombreux diamètres) comprenant tous les accessoires utiles.

Le poêle faisant partie intégrante de l'intérieur de la maison, PGI s'adapte à l'esthétique souhaitée ; PGI est **disponible** dans toutes les **nuances RAL**.

En relation avec les producteurs de poêles, de chaudières, Poujoulat a réalisé de nombreux tests positifs avec le laboratoire **CERIC**.

# Top Clean, système de filtration des fumées pour appareils à bois

Le combustible bois étant de plus en plus utilisé, le secteur souhaite s'assurer que ce dernier est utilisé de manière correcte, et ce, en accord avec les exigences suivantes :

- Un **combustible** de **haute qualité** testé en laboratoire (conforme aux normes)
- Un **appareil de chauffage étanche** et **performant** testé avec le conduit d'évacuation des fumées
- Un **conduit certifié étanche**

Une combustion optimale est garantie par le fait que les appareils de chauffage sont installés par un professionnel, en conformité avec les règlementations, et qu'ils sont régulièrement entretenus.

Dans le cas d'appareils ne répondant pas aux critères de réglementations définis dans certaines régions*, **2 options** s'offrent à l'utilisateur :

- **Remplacer** l'installation par un poêle nouvelle génération et adapter le conduit de fumées
- **Utiliser** le système **Top Clean**

* Les appareils à bois vieille génération (de plus de 15 ans) émettent un volume de particules fines plus important que les appareils nouvelle génération. Cela pose la question de la propreté des fumées émises et rejetées par ces anciens appareils dans l'atmosphère. Par rapport aux réglementations les plus strictes, en application dans certaines régions, ces appareils ne sont plus en conformité.

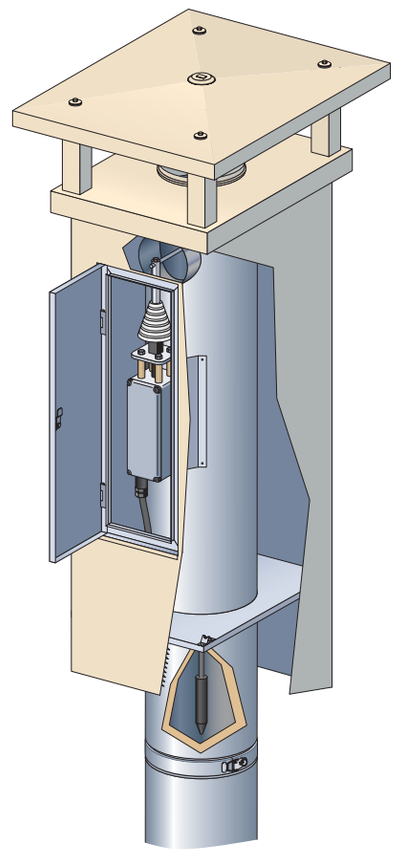



Your chimney for life
cheminées - schouwen
Poujoulat
www.poujoulat.be

En combinaison avec le système Oeko Tube, Poujoulat a développé une solution de **filtration** afin de répondre au besoin de l'utilisateur qui souhaite utiliser son poêle à bois tout en étant assuré de ne pas avoir d'impact sur l'**environnement**.

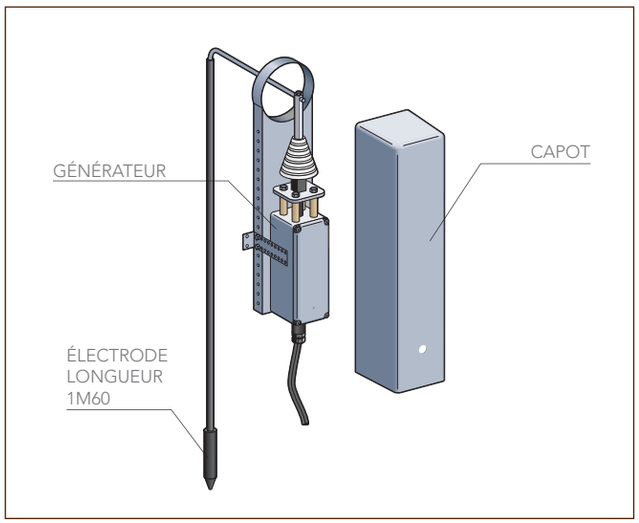


Top Clean nettoie les fumées en **ionisant les poussières**, jusqu'à **92%**, et par ce fait, permet l'utilisation de poêles à bois plus anciens tout en respectant les normes les plus strictes en termes d'environnement.

Top Clean s'enclenche lorsque la température augmente dans le conduit (des capteurs de température sont placés à l'intérieur du conduit). Le générateur haute tension, combiné à une électrode suspendue et centrée dans le conduit, charge alors les particules fines qui viennent se « coller » contre la paroi. Les amas de **poussières** formés sont balayés et **aspirés** lors du **ramonage**. Celui-ci est possible aussi bien par le **haut** que par le **bas**.

**Deux versions** sont disponibles :

- Top Clean pour conduit traditionnel maçonné
- La sortie de toit Top Clean.

Top Clean est donc **adapté** à **tous** les types de **conduits** et **sorties de toit** Poujoulat.

## AVANTAGES

- Efficacité de traitement des poussières jusqu'à 92%
- Adaptable sur tous les types de conduits et dans les sorties de toit Poujoulat
- Ramonage possible par le haut
- Rénovation et neuf
- Système breveté, testé CERIC

Your chimney for life
cheminées - schouwen
Poujoulat
www.poujoulat.be

# La personnalisation de la souche de cheminée

La personnalisation (ou customisation) est une tendance qui balaye aujourd'hui le marché de la construction.

Poujoulat propose différentes gammes offrant de multiples possibilités de personnalisation : **Luminance**, **Optimale**, **Therminox**, …

Les sorties de toit et conduits Poujoulat s'adaptent et s'harmonisent ainsi parfaitement à l'architecture extérieure et au design intérieur de la maison, tout en offrant performance et sécurité.

# LUMINANCE

La gamme Luminance est une création de l'agence de Design IDA Industrie Design Architecture (Paris Milano). Elle a été conçue pour apporter un plus aux constructions modernes tant au niveau esthétique qu'énergétique en ayant pour objectifs le **développement durable** et la **qualité environnementale**.

La gamme Luminance constitue une véritable solution technique et **design** pour le concepteur. Elle utilise la **matière**, les **ombres**, les **couleurs** et la **lumière**. Conçue avec de l'inox perforé, une peinture satinée ou imitant la brique, la sortie de toit Luminance s'adapte à n'importe quel revêtement de toit. Elle se décline en **trois collections** :

- GRAPHINOX intègre une façade en **acier inox perforée** et permet des motifs originaux et élégants. Cette sortie de toit ouvre de nouvelles opportunités pour équiper les maisons contemporaines.
- NUANCIEL est une collection de façades de cheminées **colorées**, pour un vrai sens de l'harmonie. Tout comme la menuiserie extérieure, la sortie de toit est une bonne façon de personnaliser sa maison.
- TERRANOVA présente des façades en **similibriques**, parfaites pour allier tradition et confort contemporain.

La gamme est **compatible** avec les différents conduits Poujoulat : **Therminox**, **Efficience** et **PGI**, pour la création de systèmes de cheminées multi-combustibles.

Your chimney for life
cheminées - schouwen
Poujoulat
www.poujoulat.be

# Optimale

Dessinée et conçue pour les maisons modernes et contemporaines, la gamme Optimale a été pensée afin de répondre à une demande des architectes : opérer une rupture avec les codes conventionnels de construction.

Les sorties de toit Optimale **sobres**, **élégantes** et **épurées** se distinguent grâce à leur façade originale en **acier inox brillant** ou **peinte en noir** et leur **peinture satinée** RAL (pour le corps). La forme arrondie du corps et du chapeau confèrent à la construction une **originalité** distinctive.

Optimale s'adapte à **toutes** les **pentes** et **revêtements** de toit et garantit une **excellente évacuation** des **fumées**.

La gamme est **compatible** avec les différents conduits Poujoulat : **Therminox**, **Efficience** et **PGI**, pour la création de systèmes de cheminées multi-combustibles.

Your chimney for life
cheminées - schouwen
Poujoulat

# THERMINOX

La sortie de toit Therminox, présente des avantages non négligeables par rapport à une buse traditionnelle en inox, qui demande un travail supplémentaire sur l'étanchéité ainsi qu'un entretien régulier. Ses bénéfices sont encore trop peu connus.

Tout comme les conduits Therminox, la sortie de toit Therminox peut être **personnalisée** dans toutes les couleurs RAL. Elle assure ainsi une parfaite adéquation avec le style architectural du bâtiment et pouvant amener une touche d'**originalité**.

**Plusieurs chapeaux** sont également disponibles, achevant ainsi la sortie de toit. Certains chapeaux remplissent par ailleurs une fonction d'**amélioration du tirage** de la cheminée et/ou de **protection** (contre les oiseaux, pare-pluie ou combinant le tout).

Your chimney for life
cheminées - schouwen
Poujoulat
www.poujoulat.be

# Les nouveautés pour chaudières et chaufferies

Fidèle à son ambition de fournir aux professionnels des solutions complètes, efficaces et performantes, Poujoulat propose également une gamme de **conduits de fumée** pour **chaudières étanches**, ainsi que pour **chaufferies**.

Poujoulat adapte ses productions aux évolutions et aux tendances actuelles du marché, participant ainsi à l'**amélioration du rendement** de tous types d'appareils.

Les gammes de conduits de fumée Poujoulat vous permettent ainsi d'effectuer **tous types de montages**, à l'intérieur ou à l'extérieur de bâtiments, et sont adaptées tant à la **construction neuve** qu'à la **rénovation** Elles permettent également de réaliser des **économies d'énergie** tout en apportant un **confort optimal**, respectueux des réglementations en vigueur.

Enfin, Poujoulat attache une grande importance à l'**intégration** de ses conduits de fumée dans les **architectures contemporaines** et porte un soin particulier aux finitions et à la **minimisation de nuisances éventuelles**. C'est pourquoi Poujoulat agrandit perpétuellement sa gamme de nouveautés.

Your chimney for life
cheminées - schouwen
Poujoulat
www.poujoulat.be

# Nouveau silencieux Poujoulat – primeur belge

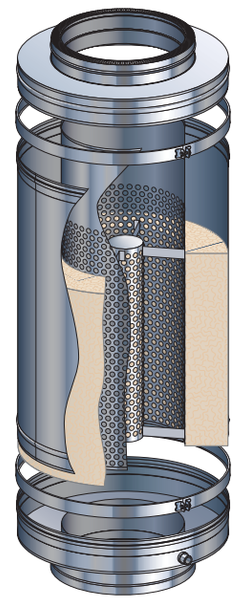

La lutte contre les nuisances sonores constitue un objectif majeur dans le domaine des chaufferies collectives.

Poujoulat propose une **nouvelle génération de silencieux**, qui associe **deux technologies** complémentaires : l'**absorptive** et la **réactive**.

Cette innovation **atténue** les bruits de combustion sur un très large spectre de fréquences : la nouvelle gamme de silencieux est extrêmement **efficace**, que ce soit à **basse**, **moyenne** ou **haute** fréquences.

La mise en place de ces silencieux, facilitée par leur encombrement réduit, concerne les **installations neuves** et **existantes**.

Ils **s'adaptent facilement** à toutes les installations de chauffage et fonctionnent avec **tous** les types de **combustible** (gaz, biogaz, bois ou mazout).

Les silencieux sont fabriqués en **acier inox** 316L pour offrir une **résistance** supérieure à la **corrosion** et à la **condensation**. Le conduit intérieur comporte une trappe de visite pour assurer la maintenance aisée du système et donc sa **performance**.

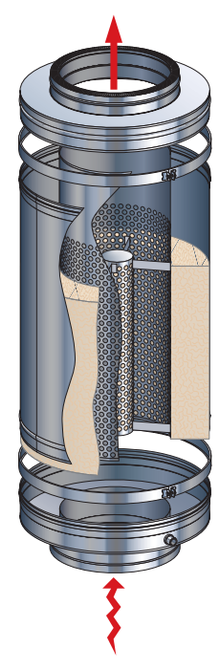

Les nouveaux silencieux sont disponibles du **diamètre 130 à 600 mm** et sont **compatibles** avec les gammes Poujoulat **simple paroi** (Condensor) et **double paroi** (Therminox).

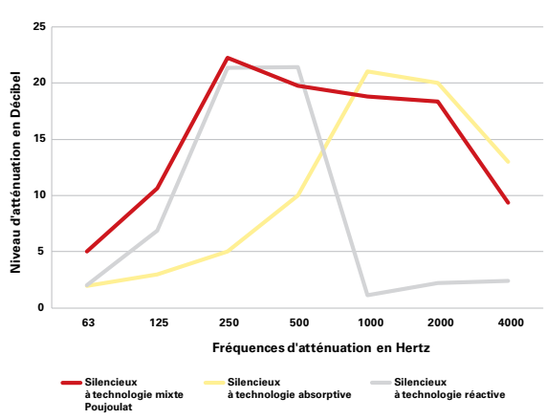




Your chimney for life
cheminées - schouwen
Poujoulat
www.poujoulat.be

# Combiflue : la sortie de toit combinée pour maison individuelle

La sortie de toit Combiflue est une sortie de toit spécifique pour les **chaudières gaz étanches**. Elle rassemble différentes évacuations de la maison :

- L'amenée d'air et l'évacuation des fumées de la chaudière condensation
- La sortie de ventilation
- La décompression sanitaire.

Grâce à la plaque de finition sous toiture étanche à l'air, elle est particulièrement adaptée à la **maison basse énergie** ainsi qu'à la **rénovation**. En effet, Combiflue permet de limiter les pertes d'énergie car:

1. Un seul percement en toiture est nécessaire, pour l'évacuation de 4 flux.
2. Sa plaque de finition sous toiture est étanche à l'air et empêche les pertes de chaleur.

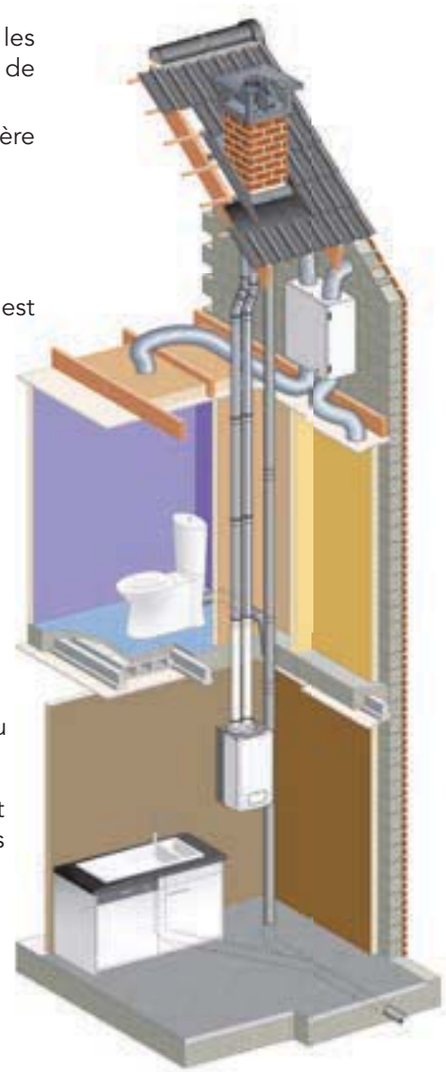

## Pose aisée

Combiflue se **pose à sec**, **sans renfort** de charpente, **sans intervention** sous la toiture. Elle est **livrée** avec une **embase d'étanchéité** fabriquée à la pente et au matériau de couverture du toit pour une étanchéité garantie.

Enfin, elle est **orientable à 360°** car l'ensemble des conduits peut être tourné en fonction du positionnement souhaité (selon les raccordements).

## Grand choix de finitions

Combiflue est réalisée en **acier galvanisé** et **acier inox** et est **personnalisable** en une **douzaine de teintes lisses** ou **crépies** ainsi qu'en **briquettes**.



Your chimney for life
cheminées - schouwen
Poujoulat
www.poujoulat.be

# Poujoulat

## Le Groupe

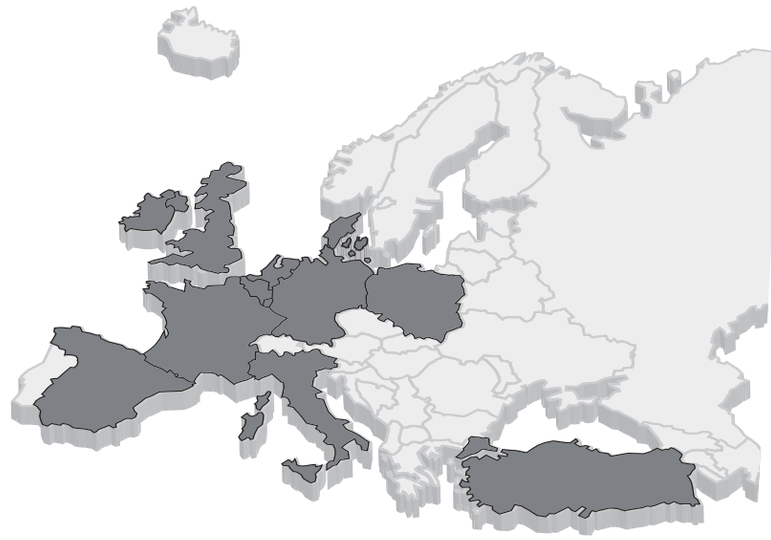

Le Groupe Poujoulat, premier fabricant européen de conduits de cheminées et de sorties de toit métalliques, consacre son savoir-faire à la conception de systèmes complets d'évacuation de fumées pour maisons individuelles, habitations collectives et bâtiments industriels.

Le Groupe est, aujourd'hui, composé de 16 sociétés et possède 7 sites de production.

La politique d'entreprise du groupe se base avant tout sur l'**innovation**, la **performance énergétique** et les **énergies renouvelables.**

## Développement durable

Certifié ISO 14001, Poujoulat mène une politique de management environnemental tournée vers les énergies renouvelables et l'efficacité énergétique. Le Groupe s'engage au quotidien à réduire au maximum son impact sur l'environnement et à développer de nouveaux systèmes d'optimisation énergétique, d'amélioration de la qualité de l'air et de réduction des dépenses de chauffage pour l'utilisateur final.

## Recherche et innovation

Anticiper les évolutions normatives et législatives est essentiel pour apporter, aujourd'hui, des solutions innovantes et profitables pour demain. Le service de Recherche & Développement est constitué de plus de 20 ingénieurs et techniciens. Ils élaborent chaque année de nouveaux systèmes, en intégrant esthétisme et innovations technologiques.

## « Testé CERIC »*

Tous les conduits de cheminées Poujoulat bénéficient du marquage CE (exigence réglementaire qui permet la mise en vente d'un produit sur le marché de l'Union européenne) et correspondent aux normes NF (produit conforme aux normes nationales) EN en vigueur. De plus, la marque « Testé CERIC », unique en Europe atteste et garantit que tous les produits du Groupe Poujoulat bénéficient d'un niveau de surveillance et de qualité supérieur aux réglementations en vigueur.

*(CERIC : Centre d'Etudes et de Recherche des Industries de la Cheminée)

Your chimney for life
cheminées - schouwen
Poujoulat

# Poujoulat BeLux s.a

La filiale belge, Poujoulat BeLux S.A, située à Nivelles, fait partie du groupe depuis **1991**. Elle est certifiée **ISO 9001** (Qualité) et **ISO 14001** (Environnement).

Ayant pour mission la commercialisation et la distribution de l'ensemble des gammes de produits en Belgique et au Grand-duché de Luxembourg, Poujoulat BeLux offre des **solutions complètes** pour :

- Poêles, foyers, inserts et chaudières à tirage naturel
- Chaudières étanches de type C
- Immeubles collectifs
- Le secteur tertiaire et industriel
- La ventilation

Poujoulat BeLux assure également sur son site la **fabrication** des extracteurs « **Aspirotors** » et des **flexibles inox** et **aluminium**.

Disposant d'un **centre de formation** théorique et pratique, Poujoulat BeLux accueille chaque année de nombreux professionnels et prescripteurs belges et luxembourgeois.

Your chimney for life
cheminées - schouwen
Poujoulat

# Contact Presse

Charlotte Laine
Chargée de Communication

Ligne directe: 067/87 42 90
c.laine@poujoulat.be

## Poujoulat
BeLux sa/nv

Rue de l'industrie 39
1400 Nivelles

T. 067/84 02 02
F. 067/84 00 75

www.poujoulat.be
info@poujoulat.be

Your chimney for life
cheminées - schouwen
Poujoulat